Schüco Fenêtre et Porte AWS / ADS 60

Une technologie d'avance pour répondre aux nouveaux défis énergétiques

Technologie Verte pour la Planète Bleue
Une Énergie Propre grâce au Solaire et aux Fenêtres

SCHÜCO

La réponse technologique et esthétique aux challenges énergétiques

Face aux défis énergétiques et écologiques de la planète, les projets de construction ou de rénovation doivent aujourd'hui impérativement optimiser l'isolation thermique et les économies d'énergie tout en valorisant l'esthétique des bâtiments, la sécurité et le bien-être de ses occupants.

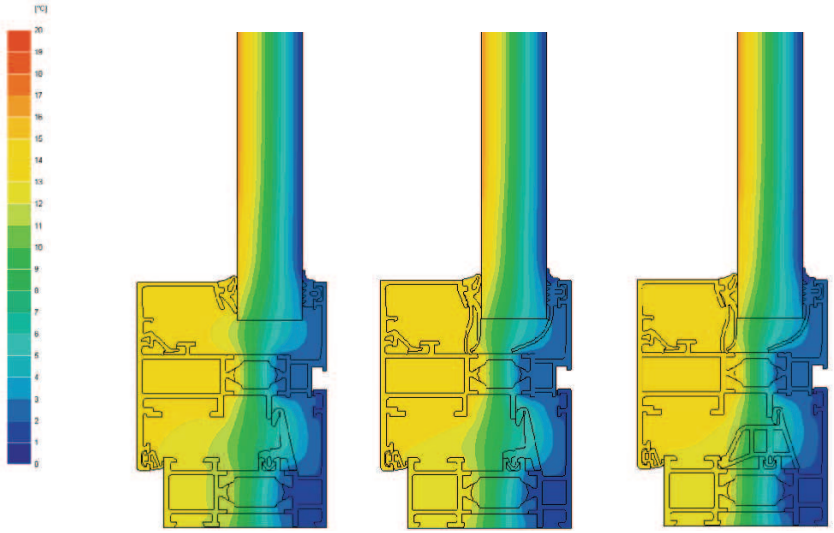

Niveau 1 Niveau 2 Niveau 3

Performances énergétiques

- Niveau d'isolation jusqu'à Uw ≤1,4 W/m².K (Ug = 0,5) supérieur aux exigences de la RT 2012
- Joint central modulaire à chambre d'isolation renforcée (3 chambres d'isolation)
- Joints de vitrage simples ou à lèvres (chambres d'isolation supplémentaires)
- Double ou triple vitrage jusqu'à 47 mm d'épaisseur
- Performances AEV : A*4 E*7A V*C3

ELIGIBLE AU CREDIT D'IMPOTS

Automatisation : système TipTronic

- Automatisation et motorisation des ouvrants (à la française, soufflet, OB)
- Ventilation naturelle automatisée en fonction du différentiel de température int./ext.
- Commande par bouton « One Touch » ou poignée intuitive électronique et télécommande
- Manipulation sans effort des ouvertures, adaptée aux personnes à mobilité réduite
- Signalement des fenêtres laissées ouvertes
- Système anti-pince doigt intégré
- Système entièrement intégré dans l'ouvrant

Sécurité

- Système de ferrures cachées Schüco Avantec
- Pions anti-dégondage
- Jusqu'à 160 kg de charge par vantail
- Résistance à l'effraction WK1 et WK2 selon la norme EN 1627

Système modulaire pour de multiples applications

Ouvrant : 1 vantail et 2 vantaux

Ouvrant : 2 battants, 1 fixe

Ouvrant fixe avec impost

Ouvrant oscillo-battant et ouvrant à la française

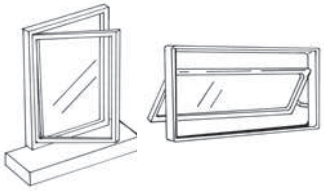

Ouvrant à l'anglaise et ouvrant à l'italienne

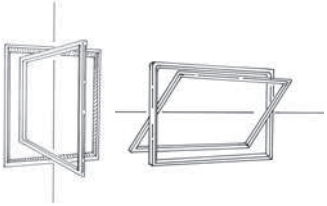

Ouvrant pivotant et ouvrant basculant

Ouvrant projetant

Les Systèmes de Fenêtres AWS 60 et de portes ADS 60 Schüco sont adaptés à toutes les formes d'embrasure, cintrée, rectangulaire ou carrée...
Leurs exigences ergonomiques apportent de multiples solutions pour toutes les configurations architecturales et toutes les utilisations : résidentiels, tertiaires, surfaces commerciales.

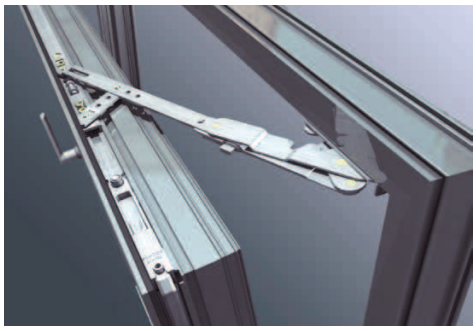

Schüco Fenêtre AWS 60 (ferrure cachée)

Schüco Fenêtre AWS 60 (limiteur intégré)

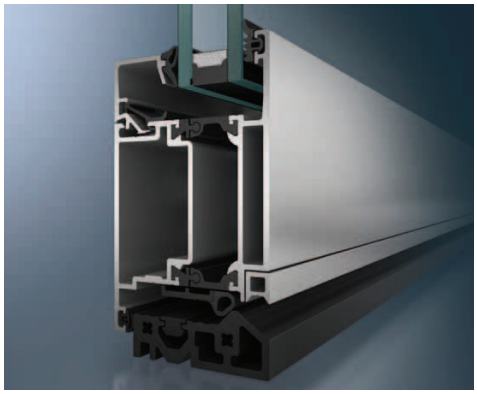

Schüco Porte ADS 60 (seuil PMR)

Fenêtre AWS 60
Le Système Schüco AWS 60 a été conçu pour combiner performances techniques, atouts esthétiques et confort :
- Dimensions jusqu'à 2500 mm de haut
- Masses vues réduites du battement : 132 mm
- Poignée centrée pour une parfaite symétrie des vantaux
- Ferrures en versions invisibles Avantec ou apparentes
- Système de drainage caché
- Seuil PMR
- Reprise de doublage jusqu'à 200 mm
- Limiteur intégré à la ferrure cachée et décondamnable à la poignée

Porte ADS 60
Multifonctionnel, le Système Schüco ADS 60 offre de multiples possibilités pour la réalisation de portes :
- Faible profondeur de construction : 60 mm
- Masses vues du battement : 176 mm
- Seuil PMR
- Paumelle cylindrique ou en applique, ajustable dans les 3 dimensions
- Remplissage des panneaux plein ou vitré (vitrages de protection)
- Système de fermeture par serrure trois points
- Possibilité de poignées spécifiques pour issue de secours (norme EN179)
- Jusqu'à 200 kg par vantail

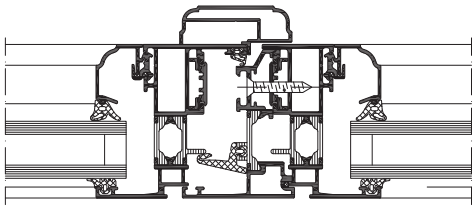

Poignée centrée

De nouvelles perspectives en matière d'esthétique

Nuancier Tons Bois

Alliant noblesse de l'Aluminium, finesse des profilés et perfection du design, les systèmes Schüco AWS et ADS 60 offrent une totale liberté créative, un confort visuel et une clarté optimale. Le laquage des profilés peut être réalisé dans toutes les teintes RAL, en finition mono ou bicolore, et dans le large choix de coloris des 4 nuanciers Schüco. La série AWS et ADS 60 propose une gamme complète de poignées et de ferrures aux designs d'avant-garde ou traditionnels, et peut être équipée d'un ouvrant caché, pour une ligne parfaitement épurée, et d'accessoires décoratifs qui en assurent la personnalisation.

Nuancier Structure Fine

Nuancier de laquage Aluminium

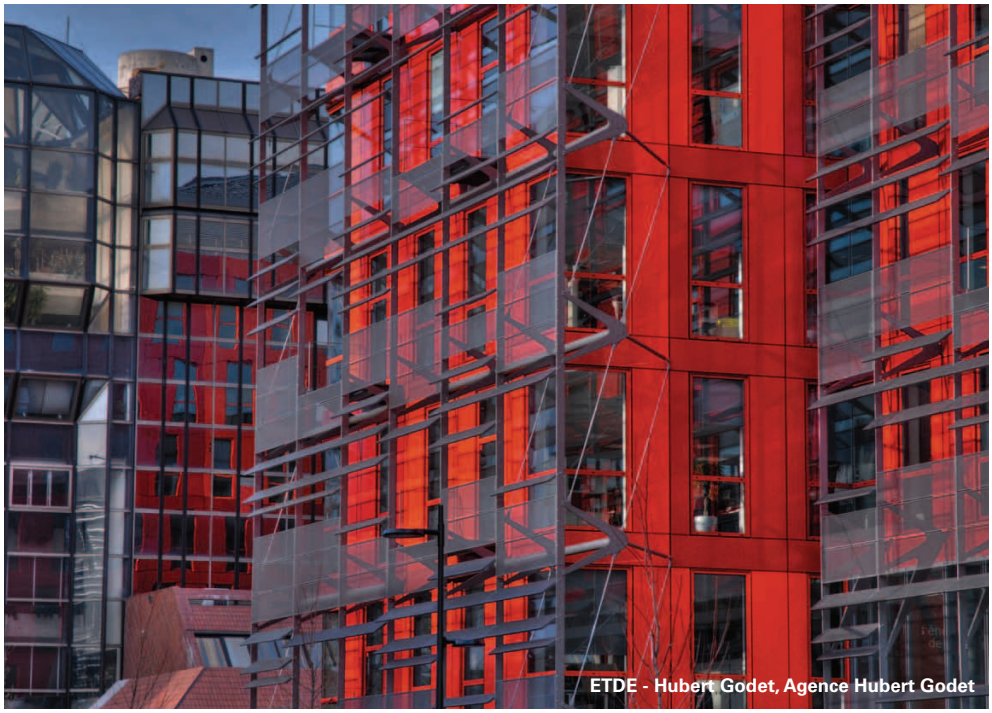

ETDE - Hubert Godet, Agence Hubert Godet

Nuancier Privilèges
- 15 teintes exclusives Schüco
- Couleurs "classe 2" pour 2 fois plus de tenue dans le temps
- Effet auto-nettoyant

Siège social de Fronius France à Roissy en France

Spécifications techniques

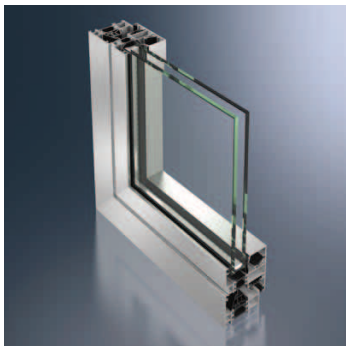

Schüco Fenêtre AWS 60

Schüco TipTronic

Schüco Fenêtre AWS 60						
Energie						
Isolation thermique	1 vantail : 1.25 x 2.18			2 vantaux : 1.53 x 2.18		
Règle thermique	THI 1	THI 2	THI 3	THI 1	THI 2	THI 3
Ug vitrage: 1.0, intercalaire PVC	1,6	1,5	1,5	1,7	1,6	1,6
Sw	0,39			0,37		
TLw	0,56			0.52		
Isolation acoustique	1 vantail					
Vitrage 8 VSG SI/24/10	Rw(C;Ctr)=45(-2;-4) dB					
Vitrage 8 VSG SI/20/6	Rw(C;Ctr)=42(-2;-6) dB					
Etanchéité	2 vantaux					
Test AEV	A*4 E*7A V*C3					
Esthétique						
Formes d'ouvrants	Droits, arrondis, galbés ou moulurés					
Ferrures	Visibles ou cachées avec Schüco AvanTec					
	Motorisées avec Schüco TipTronic					
Sécurité						
Niveau de résistance à l'effraction selon la norme EN 1627	1 vantail			2 vantaux		
Ouvrant à la française	WK1			WK1		
Ouvrant oscillo-battant	WK2			WK2		
Ouvrant oscillo-battant inversé	WK2			WK2		
Poids par vantail	Jusqu'à 160 kg					

Schüco Porte ADS 60

Schüco Porte ADS 60						
Energie						
Isolation thermique	1 vantail : 1.06 x 2.18			2 vantaux : 1.53 x 2.18		
Ug vitrage: 1.0, intercalaire PVC	Ud	Sd	TLd	Ud	Sd	TLd
	1,6	0,33	0,45	1,7	0,31	0,43
Technique	Barrettes de rupture thermique coulissantes pour supprimer l'effet bi-lames (N° de brevet européen : EP0829609B1) Seuil thermique en PVC					
Esthétique						
Paumelles	Cylindriques avec fixation en feuillure A bras pour les poids élevés					
Seuil	Etanches avec 2 joints de battement Hauteur 20 mm (conforme à l'arrêté du 1er août 2006)					
Sécurité						
Niveau de résistance à l'effraction selon la norme EN 1627	1 vantail			2 vantaux		
Ouvrants intérieurs / extérieurs	WK2			WK1		
Possibilités techniques						
Poids	Paumelles cylindriques : 120 kg Paumelles à bras : 200 kg					
Dimensions	Largeur jusqu'à 1100 mm Hauteur jusqu'à 2500 mm					

Schüco Fenêtre et Porte AWS / ADS 60

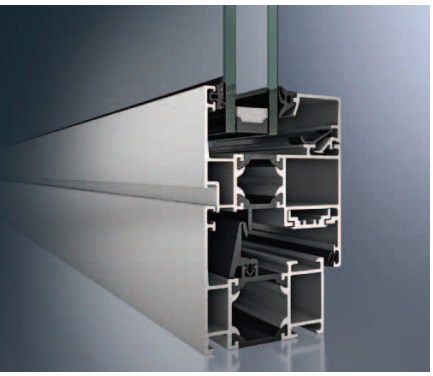

Réponse technologique et esthétique aux nouveaux challenges énergétiques, la gamme AWS / ADS 60 a été conçue pour combiner performances thermiques et perfection du design tout en optimisant la sécurité de l'habitat, des bâtiments tertiaires et des surfaces commerciales.
En neuf comme en rénovation, une réponse globale aux exigences de bien-être, d'économie d'énergie et de protection.

Schüco – Une technologie verte pour la planète bleue
Une technologie d'avance pour produire une énergie propre et contribuer à la préservation de l'environnement avec des solutions solaires et des enveloppes de bâtiment innovantes…
A travers sa vision Energy^3, Schüco développe un concept global pour économiser, produire et maîtriser l'énergie. Nos systèmes de châssis et façades haute isolation thermique économisent et produisent également de l'énergie grâce aux solutions solaires intégrées haute performance. Une énergie positive et maîtrisée qui peut être utilisée pour couvrir les besoins fonctionnels du bâtiment et ceux de la vie quotidienne. Un pas significatif vers l'autonomie énergétique, pour le développement durable et l'avenir de la planète.

Schüco International S.C.S
N°Indigo : 0820 20 20 21
www.schuco.fr

Schüco et le golf – L'alliance parfaite de la nature et de la technologie
Un partenariat fondé sur des valeurs communes : la précision, la perfection, le professionnalisme et l'harmonie avec la nature… Une équipe de golfeurs de renommée mondiale, ambassadeurs de la marque Schüco pour la protection du climat et le développement durable.

Réf. : FPAE1312 - CAI SEMIOS - HCP Groupe - Photos non contractuelles