Coulissant I•KAR
Système Schüco

Économie, la haute performance thermique du PVC associée à la finesse de l'Aluminium

Technologie Verte pour la Planète Bleue
Une Énergie Propre grâce au Solaire et aux Fenêtres

SCHÜCO

Coulissant I•KAR Système Schüco : l'isolation compétitive pour tous les projets BBC

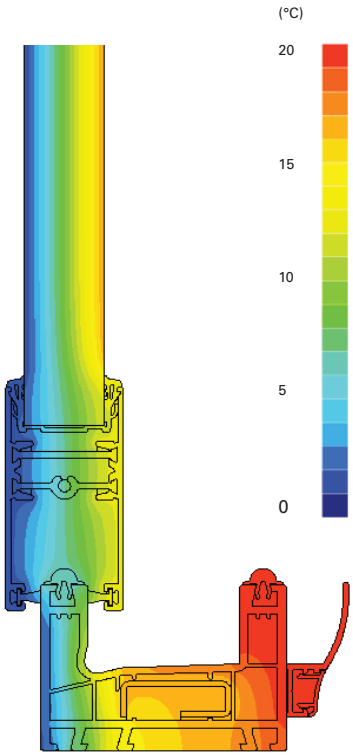

Courbes thermiques
Dormant PVC - Ouvrant Aluminium

Générateur de nouvelles performances, en neuf comme en rénovation, le Coulissant I•KAR associe tous les avantages de l'Aluminium et du PVC : le confort thermique et l'avantage économique du dormant PVC, l'exigence esthétique, la robustesse et la finesse des ouvrants Aluminium pour un confort lumineux éclatant…

Performances thermiques maximales

Solution mixte Aluminium/PVC sous Avis Technique, I•KAR optimise les performances des deux matériaux réunis. La conception innovante de l'ensemble du système fait bénéficier d'un niveau d'isolation maximal et unique sur le marché jusqu'à Uw < 1.4 Wm^2/K.

Performances mécaniques optimales

Système de fenêtres et portes-fenêtres coulissantes à châssis birails, I•KAR est parfaitement adapté à la réalisation de grandes ouvertures. Le birails peut être combiné avec des impostes, allèges ou parties latérales fixes de la gamme Corona 70.

Avantages techniques :

- Ouvrant Aluminium à rupture de pont thermique et dormant PVC
- Epaisseur de double-vitrage jusqu'à 28 mm avec intercalaire PVC Swisspacer / ITS
- Performance des vitrages certifiée CEKAL jusqu'à Ug = 1.0 Wm2/K
- Profilés Aluminium latéraux équipés de mousse haute isolation thermique
- Performances AEV = A*4, E*7B, V*B2 et V*B3.
- Très faible perméabilité à l'air (conforme aux exigences du label BBC).

Avantages techniques :

- Dimensions maxi : 2800 X 2500 H (vent = V*A2)
- Charge de vitrage supportée par vantail jusqu'à 140 kg
- Galets polyamides adaptés à la charge
- Rail Aluminium
- Joints de vitrage haute résistance à l'arrachement.
- Serrure de 1 à 4 points de verrouillage.

Bâtiment Basse Consommation BBC

Eligible au crédit d'impôts €

Performance thermique Uw = 1.4Wm²K I•KAR

Performances thermiques

Dimensions conventionnelles du CSTB	Uw porte-fenêtre Dim 2.35 L X 2.18 Ht	Uw porte-fenêtre Dim 2.35 L X 2.18 Ht
Dormant PVC base 74 mm	Ug = 1.0 Intercalaire Swisspacer /ITS	Ug = 1.1 Intercalaire Swisspacer /ITS
Baie Coulissante 2 rails 2 vantaux	Uw = 1.4 Wm^2/K	Uw = 1.5Wm^2/K
	Eligible au crédit d'impôts 2011	**Conforme à la RT 2012**
	Conformes aux exigences du Label BBC	

Étanchéité à l'air conforme aux exigences du label BBC

Classe d'étanchéité	$m^3/h/m^2$ sous 100 P_A	$m^3/h/m^2$ sous 4 P_A
A*4	< 3	< 0,35

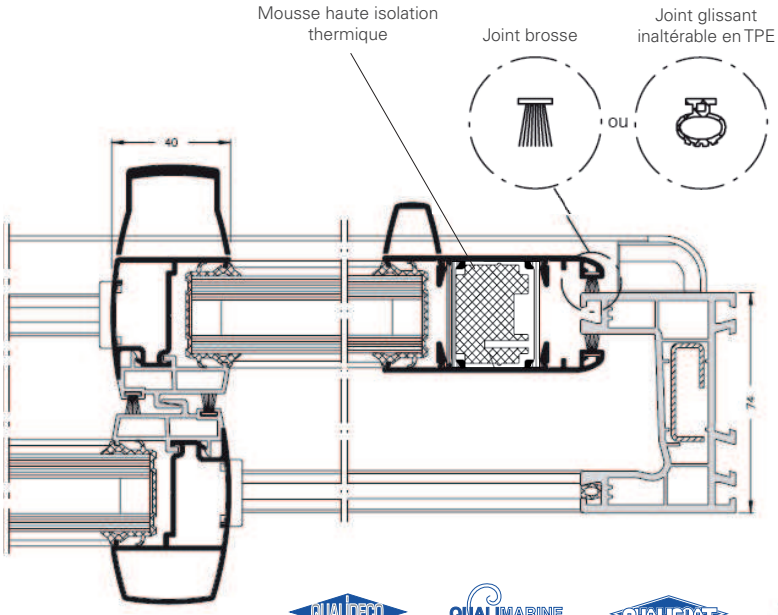

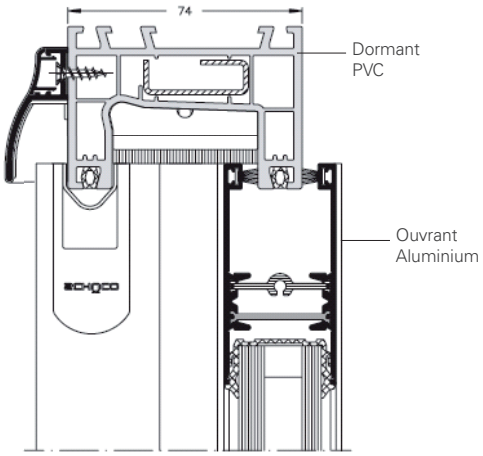

Perfection du design et confort lumineux

Le Coulissant I•KAR affiche une ligne raffinée. L'ouvrant en Aluminium Système Schüco aux masses vues réduites (40 mm en chicane) confère à I•KAR un design soigné et fait profiter d'un clair de jour optimal.

Avantages techniques :

- Ton blanc homogène PVC / Aluminium disponible en stock (laquage RAL 9016 S30)
- Option ton bois : dormant PVC Chêne doré, ouvrant Aluminium Chêne doré texture TB0007
- Joints de vitrage à effacement en versions noir ou gris
- Gamme complète de poignées et ferrures "Design", "Chronos" à poignées à tourner laquable

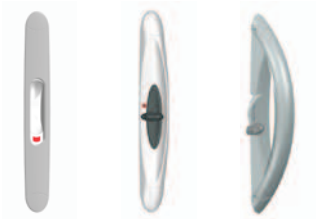

Modèles Versus

Modèles Chronos

Poignée à tourner

Sécurité renforcée

En plus d'un vitrage feuilleté de retardement à l'effraction, I•KAR peut être équipé d'une fermeture à 1, 2, 3 ou 4 points de verrouillage.

Avantages économiques

La solution combinée de dormants PVC et d'ouvrants Aluminium rend la production et l'assemblage du système plus rapides. Un gain de temps, de la livraison à la réalisation du chantier, qui s'ajoute au rapport qualité/prix particulièrement avantageux lié à l'utilisation mixte du PVC et de l'Aluminium. Un atout supplémentaire pour renforcer votre compétitivité sur tous les chantiers.

Avis Technique
6/07 - 1752

Technologie Verte pour la Planète Bleue

Une technologie verte, capable de produire une énergie propre, c'est notre contribution à la préservation de l'environnement. Des fenêtres, coulissants, portes et façades à haute isolation thermique pour économiser l'énergie… Des solutions solaires photovoltaïques et thermiques générant une énergie propre... Une technologie verte, c'est l'engagement de Schüco, leader de l'enveloppe du Bâtiment, pour mieux préserver les ressources naturelles. Et mieux contribuer à l'avenir de la Planète Bleue.

Réf. : FPA1153 - CAI SEMIOS - HCP Groupe - Photos non contractuelles

Schüco S.C.S
N° indigo : 0 820 20 20 21
www.schuco.fr