Stores enrouleurs RolloZip

Fiche technique

- Store enrouleur extérieur avec boîtier en aluminium 100 x 100 mm laqué blanc (RAL 9010) ou gris anthracite aspect granité (RAL 7016). RAL spécial disponible en option.
- Tube d'enroulement rainuré ∅ 63 mm.
- Tissu standard : Tissu polyester enduit de PVC sur les deux faces LAC 650 SL de Dickson M2, 680 g/m², 10 coloris (voir au bas de la page).
- Tissus en option :
  - SunWorker®, Soltis 86®, Soltis 92®, Soltis 96®, Satiné 5500®.
  - Tout cristal, 50/100e (épaisseur : 0,5 mm).
  - Combinaison tissu polyester et fenêtre cristal sur toute la largeur.
- Guidage par « demi ZIP » dans coulisse aluminium 32*58 mm qui limite le passage de l'air, de la lumière, des poussières et de la pluie.
- Barre de charge en aluminium assorti.
- Visserie et boulonnerie pour fixation au mur ou autre support à prévoir par vos soins.
- Résistance au vent en cours de certification.

À noter : Suivant l'évolution de nos produits, le descriptif peut être modifié.

RolloZip
Motorisation filaire
(Exemple : pose en tableau sur une Pergol'Air)

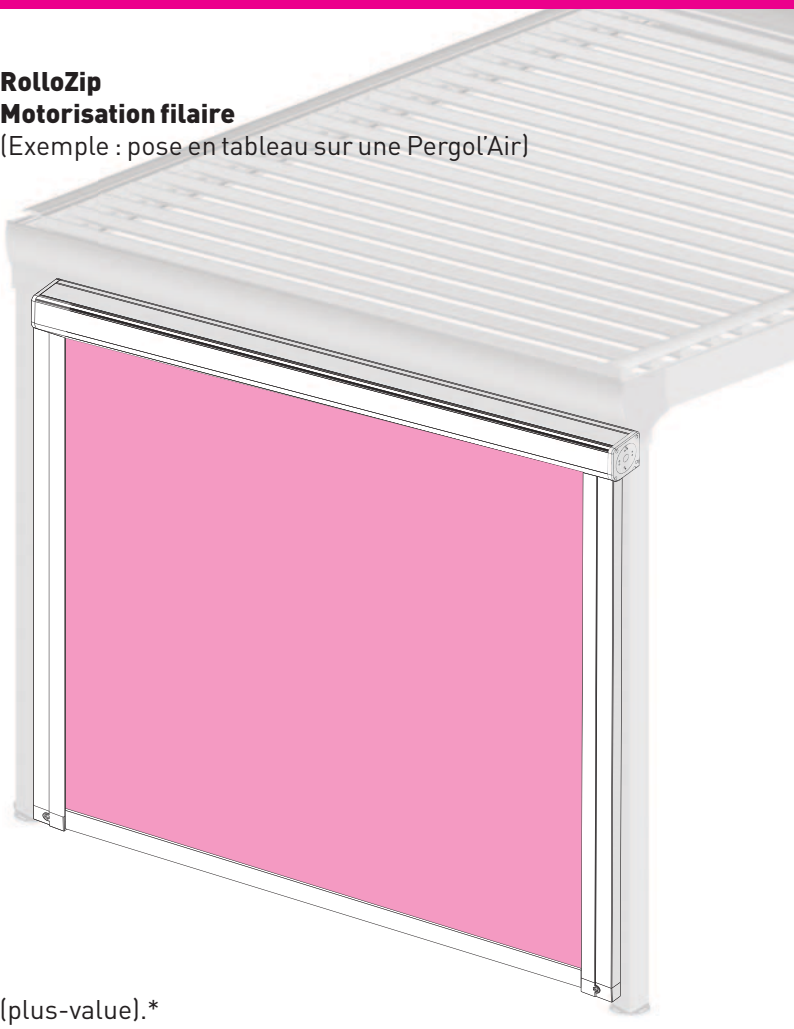

Manœuvre

Manœuvre standard : motorisation filaire 220 V* avec bouton poussoir étanche.
Manœuvres optionnelles :

- Treuil et manivelle décrochable (sans plus-value).*
- Motorisation radio 220 V radio télécommande Telis 1 RTS (plus-value).*

*** Recommandations de manœuvre**
Le RolloZip est proposé en standard avec une motorisation filaire. Nous recommandons l'utilisation d'une motorisation filaire avec bouton poussoir individuel qui impose aux personnes réalisant les manoeuvres de rester à proximité, leur permettant de s'assurer qu'aucun obstacle ne vient perturber la descente du RolloZip. Si vous choisissez l'option motorisation radio : nous recommandons la fourniture d'une télécommande 1 canal par store, installée à proximité pour éviter les risques d'erreurs de manipulation. Les dégâts consécutifs aux erreurs de manipulation ne sont pas garantis. Pour une utilisation professionnelle : une manœuvre à treuil et manivelle est conseillée.

Pose

De face ou en tableau (entre structures).

Notice de pose

Prise de mesures

Largeur de commande : Largeur hors-tout
Hauteur de commande : Hauteur hors-tout

Tolérances de fabrication (hors tissu)
L : ± 2 mm
H : ± 5 mm
Limites dimensionnelles
4000 * 3000 mm
Largeur mini : 1750 mm

10 coloris de tissu disponibles
Gamme LAC 650 (Dickson)

867 (RAL 9010)	7458 (RAL 1015)	7456 (RAL 1003)
7446 (RAL 3002)	7450 (RAL 5015)	995 (RAL 6026)
654	939	7419	810 (RAL 9005)

Prise de mesures et encombrement de pose

Encombrement de pose

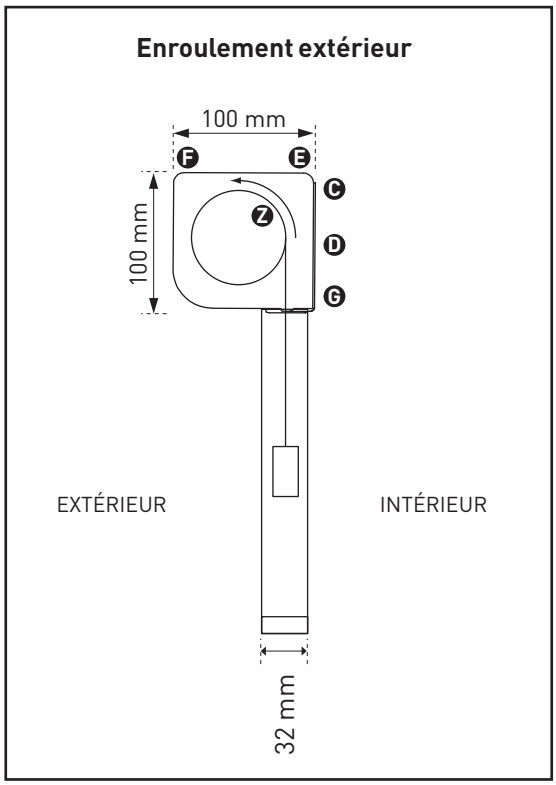

Sortie du câble de motorisation

- F Avant - dessus
- E Arrière - dessus
- Z Côté - haut
- C Arrière - haut
- D Arrière - milieu
- G Arrière - bas

Prise de mesures

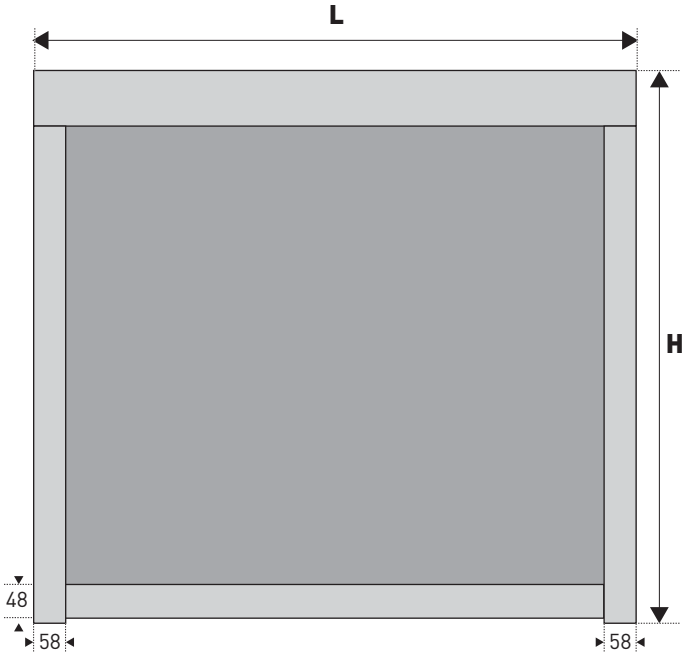

À noter
Dans les endroits exposés au vent, il est conseillé de réduire les largeurs des produits, par exemple d'installer 2 petits stores au lieu d'en mettre un grand.

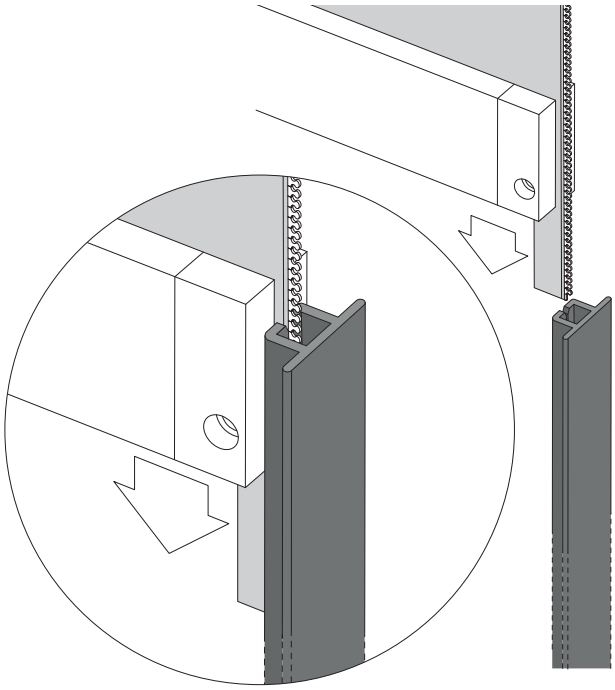

Confection en toile PVC ou screen

Toile pleine

Toile polyester enduction PVC, Satiné 5500®, Soltis® ou SunWorker®.

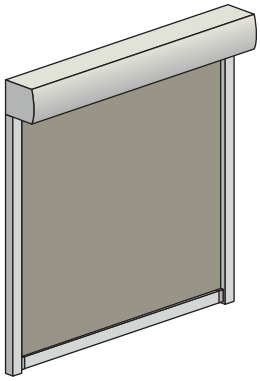

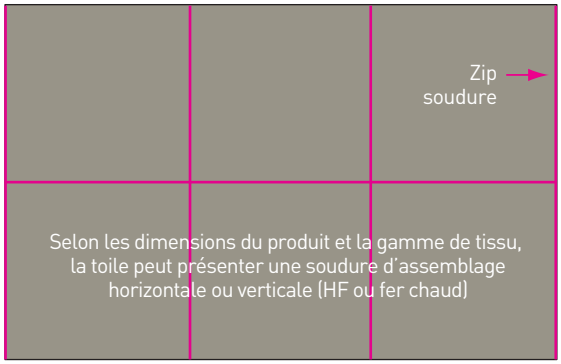

Soudure :
jusqu'à L3000 mm, les assemblages seront prioritairement verticaux, sinon horizontaux sur demande spécifique.
Au-delà de L3000 mm, ils seront obligatoirement verticaux.

Tout cristal

Le cristal est assemblé par soudures HF de 10 mm. Les côtés verticaux sont bruts de coupe, le zip est soudé en HF.

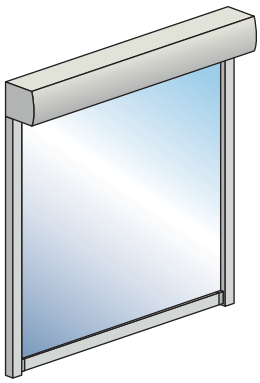

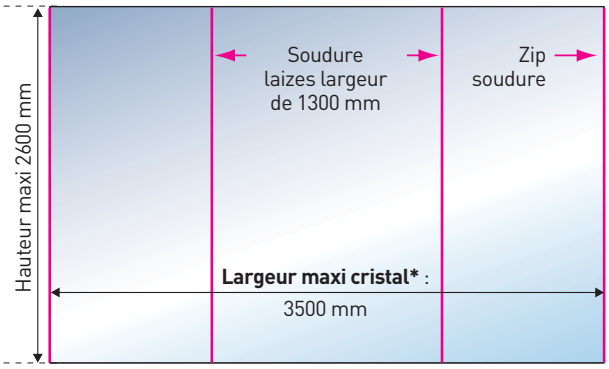

*** Si largeur > 3500 mm** :
Ajout de 2 bandes verticales PVC (d'une largeur minimum de 150 mm) de chaque côté (coloris de la gamme LAC 650 à préciser lors de la commande)

Fenêtre cristal sur toute la largeur

Confection avec tous les tissus de l'offre RolloZip. Cristal sur toute la largeur, hauteur maxi de la fenêtre 1340 mm, soit 1300 mm visible. Soudure HF de la toile à l'horizontale en haut et en bas le long de la fenêtre cristal. Les côtés verticaux supérieur et inférieur de la partie cristal sont bruts de coupe, puis soudés en HF.

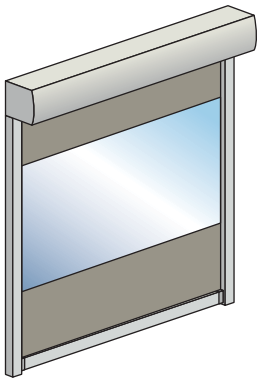

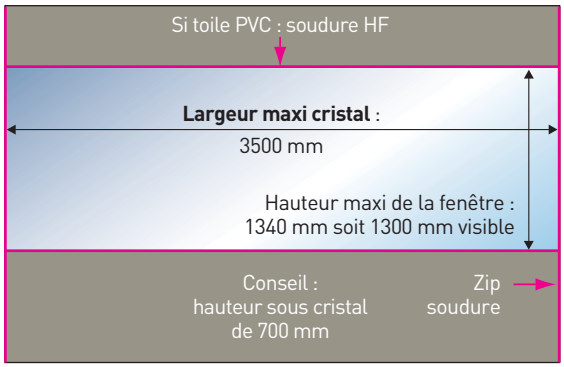

Précautions à prendre avec le cristal
La plage d'utilisation idéale du PVC cristal est de 15 à 25°. En-deçà ou au-delà de ces limites, il convient de surveiller le rideau pendant les manœuvres de descente et de suivre les instructions qui suivent.
Lorsque le cristal est resté enroulé un certain temps, des phénomènes de condensation peuvent l'opacifier légèrement, il faut alors le laisser déployé 24 h avant de retrouver sa transparence.

En cas de grosse chaleur, les spires peuvent adhérer légèrement entre elles : aidez manuellement la barre de charge pour la descente du store.
En cas de froid, le cristal se rétracte ce qui peut freiner la descente du store voire entraîner la sortie du zip de son logement. Dans ce cas remonter le store, replacer le zip dans son logement si nécessaire, puis redescendre la toile pour que le zip se remette en place.

En cas de grand froid, le cristal se rigidifie et se rétracte. La manipulation n'est pas recommandée. Évitez de le faire fonctionner, laissez le store dans la position du moment, soit déployé ou soit remonté.
Lorsque le store est resté enroulé pendant une longue période, les spires enroulées peuvent adhérer légèrement entre elles, auquel cas, il faut pouvoir accompagner manuellement le store au début de la descente.