Stores textiles
Vélum de véranda

Élégance &
protection solaire

Solution décorative pour toitures vitrées

Au choix câbles ou coulisses

Stores textiles
Vélum à coulisses

Fiche technique

- Boîtier en 2 parties, en aluminium laqué blanc blanc (RAL 9016), brun (RAL 8019) ou sable (RAL 1015), section 30 x 30 mm. Il est supporté par les coulisses et renferme l'axe d'entraînement. Un velcro® est fixé sur le boîtier pour tenir le tissu.
- Coulisses de guidage en aluminium laqué blanc, brun ou sable. Un câble de traction assure le mouvement des chariots.
- Renfort téléscopique (pour soutien du tissu) : tubes en aluminium anodisé Ø 13 ou 15 mm selon largeur.
- Tissu équipé d'un velcro® en partie haute et de fourreaux cousus pour permettre sa dépose et son entretien (confection possible avec tissu fourni par le client). Cache anti-éblouissement disponible pour vélum tendu (en option).

Attention ! En aucun cas ce produit ne peut équiper une toiture ouvrante.
Store également réalisable pour une pose verticale (nous consulter).
À noter : Suivant l'évolution de nos produits, le descriptif peut être modifié.

Manœuvre à crémaillère avec manivelle
Tissu tendu

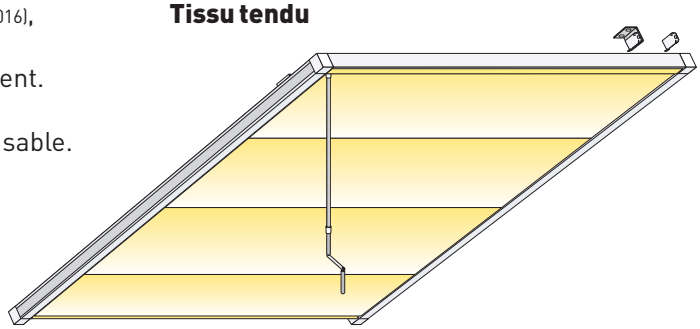

Manœuvre à crémaillère avec chaînette
Tissu drapé

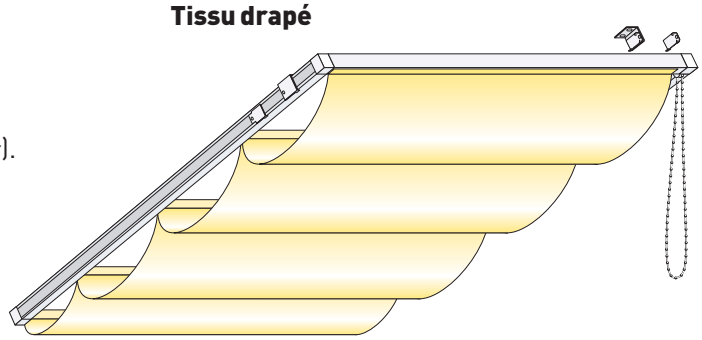

Manœuvre

- Manœuvre standard : à crémaillère avec chaînette ou avec manivelle décrochable (à gauche ou à droite) en partie haute du store (en partie basse : nous consulter).
- Fourni avec feuille de sauge.
- Manœuvres optionnelles :
  - Motorisation 220 V (automatismes : nous consulter).
  - Jonction de 2 stores ou plus (de hauteurs identiques et aux boîtiers alignés) afin d'avoir une seule manœuvre. Liaison par un axe réglable de 100 mm. Prévoir la manœuvre au centre pour un meilleur équilibre.

Pose

- Entre chevrons (en tableau) par vissage des supports latéraux.
- Sous chevrons (de face) par vissage des supports n° 1 ou n° 2 pour les coulisses.

Notice de pose

Prise de mesures

Largeur de commande : Largeur hors-tout dos coulisses
Hauteur de commande : Hauteur hors-tout
Hauteur d'allège : Hauteur du haut du store au sol (pour avoir la manœuvre à bonne portée)

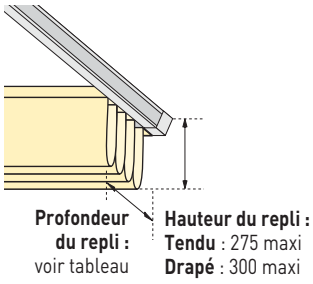

Profondeur du repli

H store	Tissu tendu	Tissu drapé
1300	194	212
2100	222	242
2900	250	272
3700	278	302
4500	306	332
5300	334	362
6100	362	392
6900	390	422

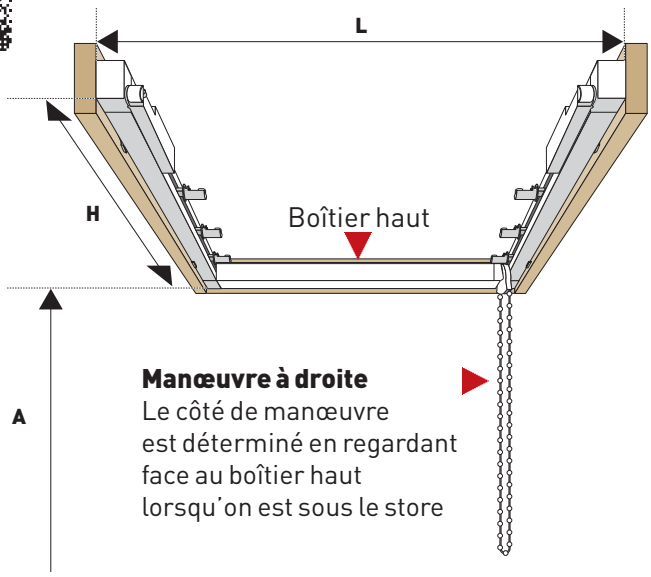

Manœuvre à droite
Le côté de manœuvre est déterminé en regardant face au boîtier haut lorsqu'on est sous le store

Tolérances de fabrication (hors tissu)

L ≤ 2000 : ± 2 mm	L > 2000 : ± 4 mm
H ≤ 2000 : ± 5 mm	H > 2000 : ± 8 mm
Limites dimensionnelles	Voir grilles tarifaires