Insectiquaires fenêtre
Enroulable Primo

Préserver, tranquilliser, repousser
Protéger
Isoler, rassurer, adapter

Cette toile technique de haute résistance répond aux exigences de tenue aux vents de la norme EN13561.

Description technique

Coloris profils :

- Boîtier en aluminium de forme symétrique, finition laquée blanc (RAL 9010) ou marron (RAL 8014)
- Tube d'enroulement en aluminium
- Coulisses de guidage en aluminium au coloris du boîtier, équipées de joints-brosse
- Barre de charge en aluminium du même coloris, équipée de joints-brosse
- Toile insectiquaire en fibre de verre enrobée de PVC, coloris gris (transmission lumineuse d'environ 75 %)

À noter : Suivant l'évolution de nos produits, le descriptif peut être modifié.

Manœuvre

- Par ressort de rappel et tirage direct par cordon. Blocage et déblocage s'effectuent grâce à deux poignées.

Pose

Notice de pose

- Fixation par vissage des embouts de boîtier et des coulisses dans le tableau (fixations invisibles)

Prise de mesures

Largeur de commande : Plus petite largeur du tableau sans retirer de jeu

Hauteur de commande : Plus grande hauteur du tableau sans retirer de jeu

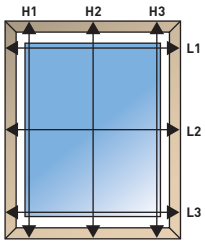

Encombrement de pose

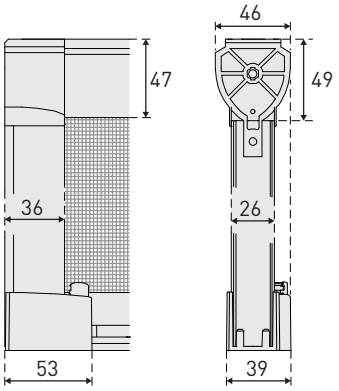

Tolérances de fabrication

L : ± 2 mm
H : ± 5 mm

Insectiquaire enroulable Primo

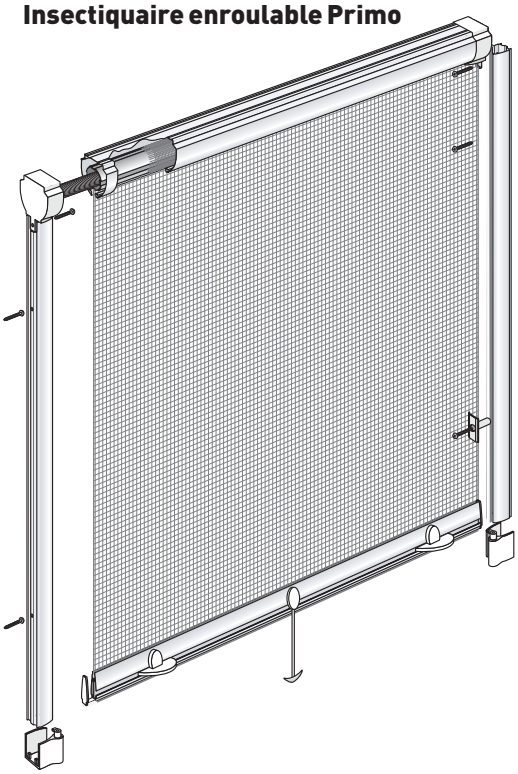

L'insectiquaire enroulable Primo de Mariton est certifiée classe 3 par le CSTB pour sa résistance au vent.
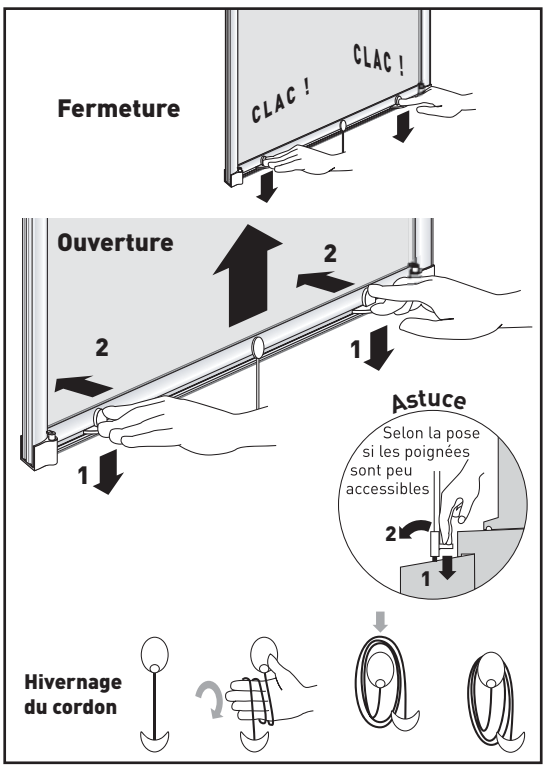
Fonctionnement