Protéger, décorer, occulter
Enrouler
Refléter, optimiser, tamiser

Stores enrouleurs RolloBloc

NOUVEAU ! COLORIS GRIS ANTHRACITE

Fiche technique

- Boîtier en aluminium laqué blanc (RAL 9010), brun (RAL 8019), sable (RAL 1015), NOUVEAU ! gris anthracite (RAL 7016) ou anodisé, section 45, 56 ou 64 suivant la hauteur, le tissu et la manœuvre.
- Tube d'enroulement en aluminium.
- Barre de charge en aluminium laqué (même coloris).
- Étriers de fixation en aluminium laqué (coloris).
- Guidage perlon, acier, coulisses en C non occultantes simples ou autoportées (option).

À noter : Suivant l'évolution de nos produits, le descriptif peut être modifié.

Manœuvre (voir tableau de configuration)

Notice de pose

Pose du boîtier

- En plafond par vissage des étriers
- De face avec équerres monobloc et vissage des étriers
- Déportée sur équerres réglables n°1 ou 2 et par vissage des étriers
- Autoportée par coulisses

Pose des coulisses simples ou autoportées

- De face (conseillée)
- Déportée sur équerres de coulisse
- En tableau

Prise de mesures

Largeur de commande : Largeur hors-tout boîtier
Hauteur de commande : Hauteur hors-tout
Hauteur d'allège : Hauteur du bas du store au sol (pour avoir la manœuvre à bonne portée)

Largeur du tissu :
Chaînette : L – 46 mm (– 66 avec coulisses)
Ressort : L – 40 mm (guidages impossibles)
Treuil : L – 52 mm (– 56 avec coulisses)
Motorisation : L – 50 mm (– 56 avec coulisses)

Guidage par coulisses
Pose autoportée

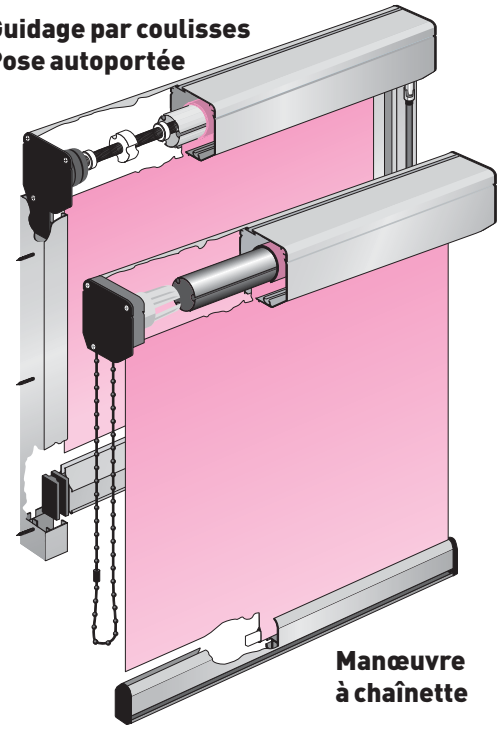

Manœuvre à chaînette

	Manœuvres standards						Manœuvres optionnelles								
Configuration	Ressort			Chaînette			Treuil			24 V			220 V		
Boîtier	45	56	64	45	56	64	45	56	64	45	56	64	45	56	64
Non guidé															
Guidé câble															
Coulisses simples				(1)	(1)										
Coulisses autoportées								(2)	(2)						(2)

Configuration disponible
Configuration non disponible
(1) Pose de face : débord de boîtier de 10 mm à prévoir côté manœuvre
Pose en tableau : impossible
(2) Pose déportée : uniquement avec équerre de coulisse

Manœuvre à ressort

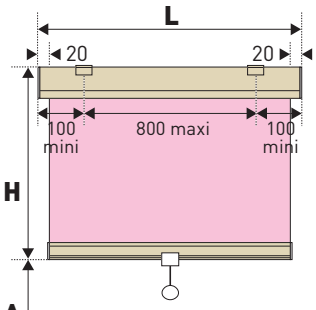

Manœuvre à chaînette

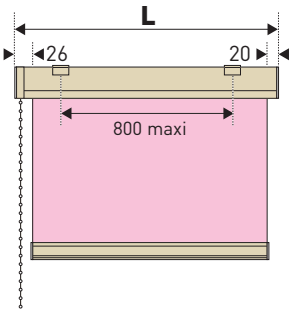

Les étriers doivent être positionnés entre 100 et 200 mm du bord.

Manœuvre à chaînette
Guidage par coulisses simples

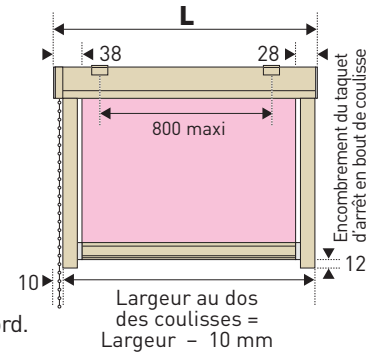

Manœuvre à treuil
Guidage coulisses autoportées

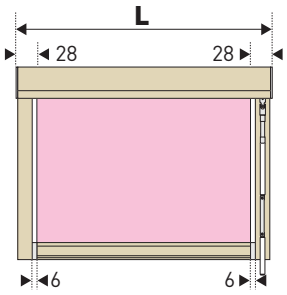

Tolérances de fabrication (hors tissu)
L : ± 2 mm
H ≤ 2000 : ± 5 mm H > 2000 : ± 8 mm
Limites dimensionnelles Selon le tissu (voir p. 130)

Largeur mini : Si H < 1000 mm : 400 mm (chaînette)
500 mm (treuil ou 24 V)
600 mm (ressort ou 220 V)
Si H ≥ 1000 mm : 600 mm (toutes manœuvres)

Stores enrouleurs RolloBloc

Pose en plafond

Boîtier 45 | Boîtier 56 | Boîtier 64

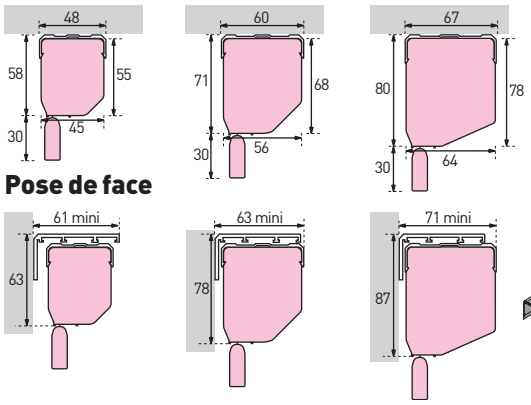

Pose de face

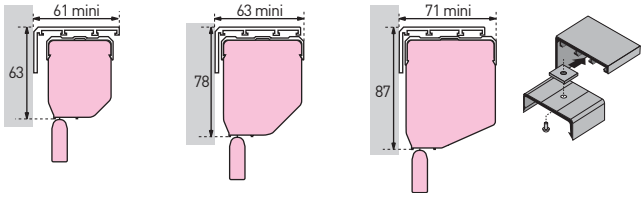

Pose autoportée sur coulisses

Boîtier 56 | Boîtier 64

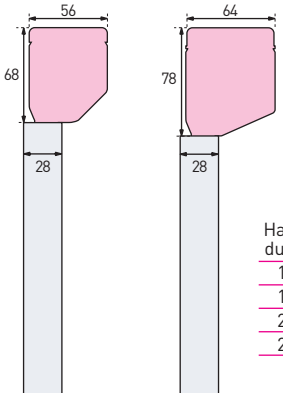

de face

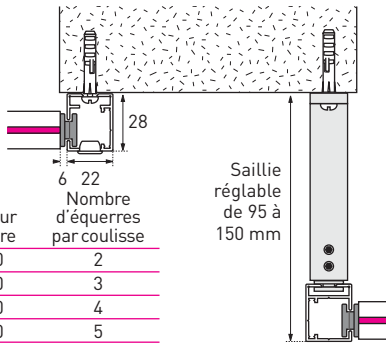

Hauteur du store	Nombre d'équerres par coulisse
1000	2
1800	3
2400	4
2800	5

déportée

Équerre col. naturel

Limites dimensionnelles

- **Boîtier 45**
- **Boîtier 56**
- **Boîtier 64**

Avec motorisation : nous consulter

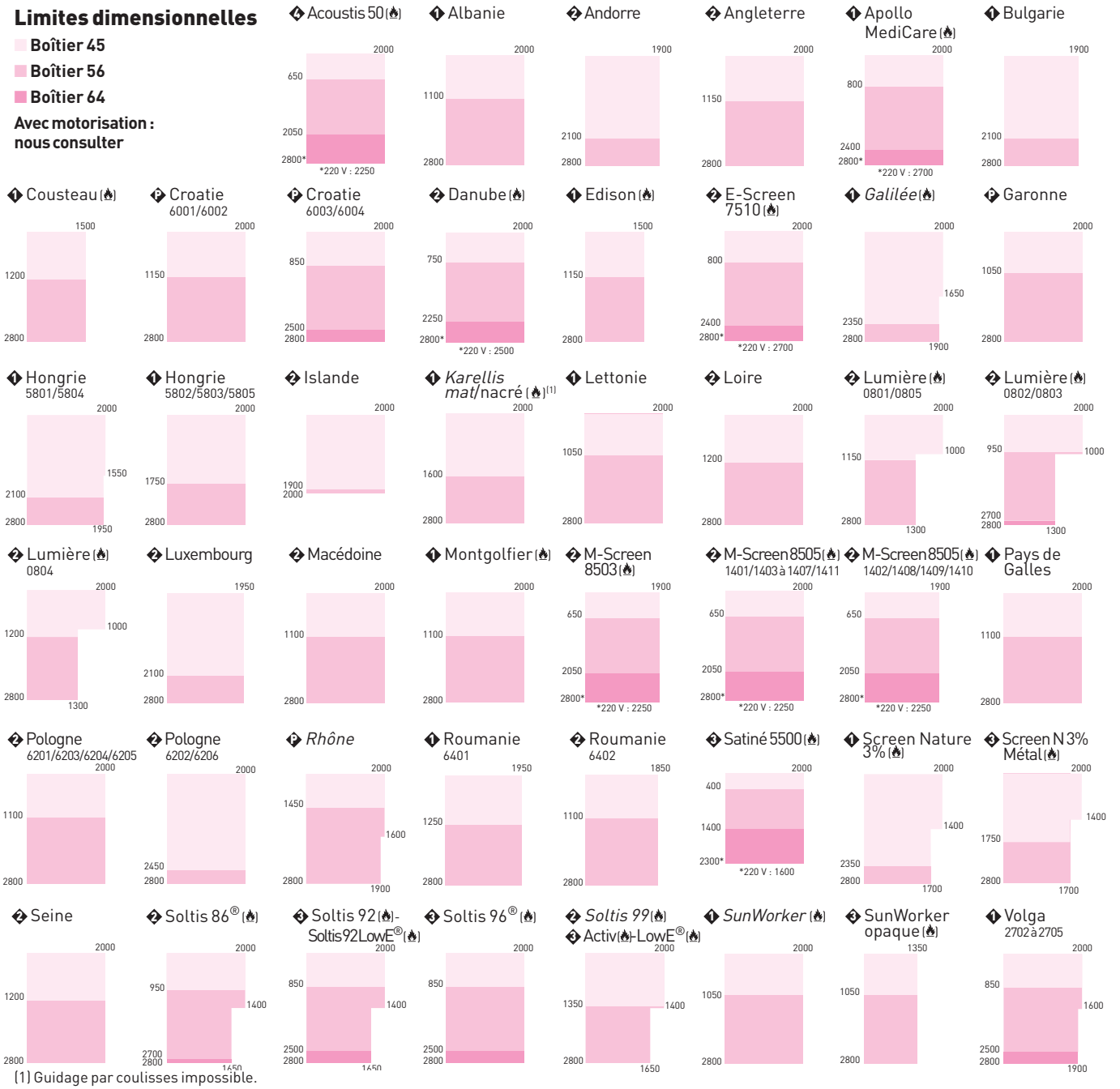

(1) Guidage par coulisses impossible.